anova®

Haga click sobre la referencia para acceder al artículo
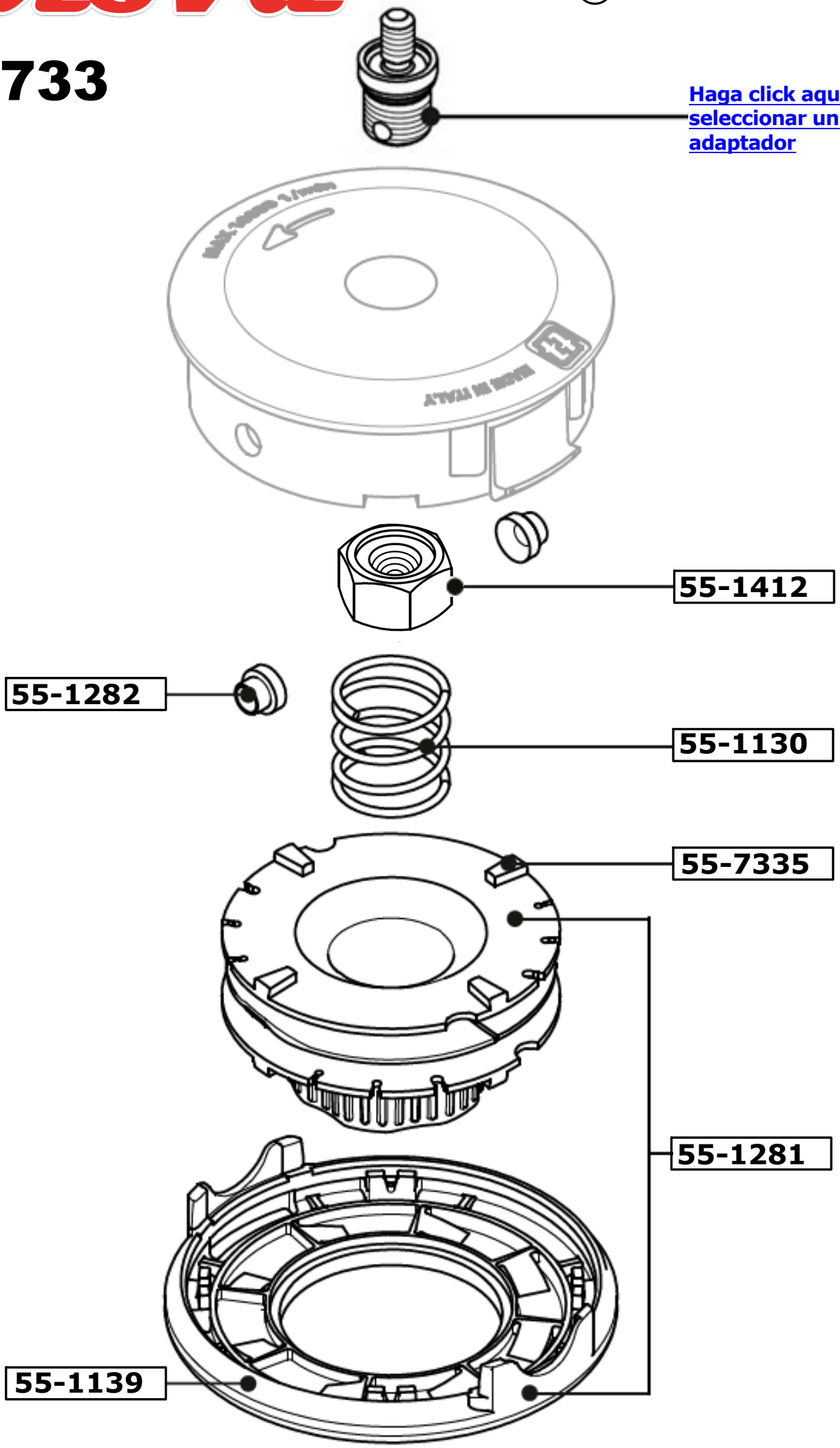
55-733